ZEVS

ОТ ОБЩЕГО К ЧАСТНОМУ

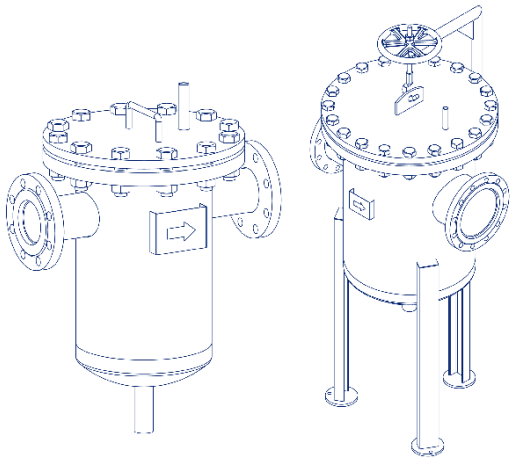

ФИЛЬТРЫ-ГРЯЗЕВИКИ

жидкостные магнитные

Тепло Энерго Комплекс

Содержание

- Производство
- Преимущества
- Основные параметры и характеристики ФГЖМ
- Принцип действия
- Габаритные и присоединительные размеры
- Сервисное обслуживание
- Сертификаты и декларации
- Контактная информация

Производство

- Теплообменники «ZEVS»
- Блочные тепловые пункты «ZEVS»
- Насосные станции «ZEVS»
- Щиты управления автоматикой «ZEVS»
- Фильтры-грязевики жидкостные магнитные «ZEVS»
- Комплекты монтажных деталей КМД и КМДП

Собственный штат профессиональных специалистов, четкая система взаимодействия всех линейных отделов компании, применения высокотехнологичного современного оборудования и материалов обеспечивает отличное качество выпускаемой продукции и неукоснительное соблюдение сроков.

Преимущества фильтров-грязевиков ZEVS

- высокое качество;
- конкурентная цена;
- расширенный гарантийный срок (5 лет);
- сжатые сроки поставки;

- высокая эффективность по очистке воды;
- низкое гидравлическое сопротивление;
- не требует дополнительных реагентов;
- экологически безопасен;
- сервисная поддержка производителя.

Основные параметры и характеристики ФГЖМ

- ФГЖМ предназначен для тонкой очистки воды в системах теплоснабжения зданий от ферромагнитных и других механических примесей. В корпусе ФГЖМ расположено специальное фильтрующее устройство с использованием мощных магнитных полей для более эффективного очищения.
- ФГЖМ устанавливается на трубопроводах также с целью защиты от коррозии и накипных отложений в дорогостоящем оборудовании (котлах, теплообменниках, насосах, электромагнитных расходомерах и т.п.) и в трубопроводах.

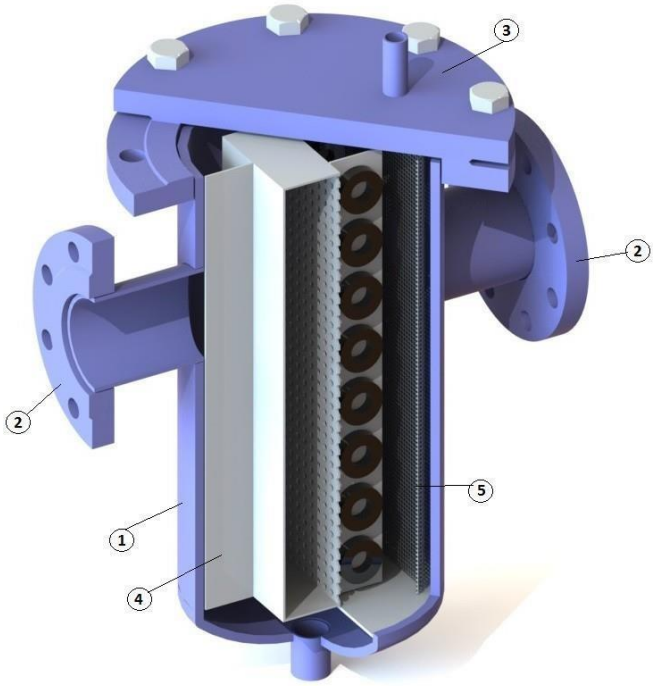

Основные параметры и характеристики ФГЖМ

- температура теплоносителя в трубопроводе – 5 ÷ 150 °С
- максимальное рабочее давление теплоносителя в трубопроводе – 1.6 МПа
- условный диаметр присоединительных патрубков (Ду) – 25 ÷ 250 мм
- производительность 1 ÷ 265 м³/час для моделей ФГЖМ 200
  25 ÷ 2560м³/час для моделей ФГЖМ 100
- рабочая среда: вода, неагрессивные жидкости

1 - цилиндрического корпуса с дренажным патрубком в нижней части;
2 - входных и выходных патрубков;
3 - плоской крышки на болтовом креплении с прокладкой;
4 - съемного вкладыша с магнитной системой;
5 - съемного сетчатого фильтра.

Принцип действия

- В данном устройстве реализуются три принципа очистки: инерционно-седиментационный, магнитный и фильтрационный. При входе в устройство скорость и направление потока рабочей среды изменяются и наиболее крупные загрязнения под действием силы тяжести оседают в нижнюю часть корпуса - шламовую камеру. Далее поток рабочей среды проходит через систему перегородок, на которых закреплены ферромагниты, улавливающие загрязнения, обладающие парамагнитными свойствами.

- По мере накопления на магнитах эти загрязнения сползают на дно корпуса - шламовую камеру. Далее этот шлам удаляется через дренажный патрубок. Остальные загрязнения задерживаются сетчатым фильтром, расположенным внутри корпуса непосредственно перед выходным патрубком.
  Магнитная обработка рабочей среды способствует уменьшению образования накипи и коррозии на трубах и оборудовании.

- Защита от коррозии и удаление с поверхности металла, ранее образовавшихся отложений, связаны главным образом с выпадением магнетита в результате процессов кислородной коррозии металла и образовании оксидной защитной пленки.

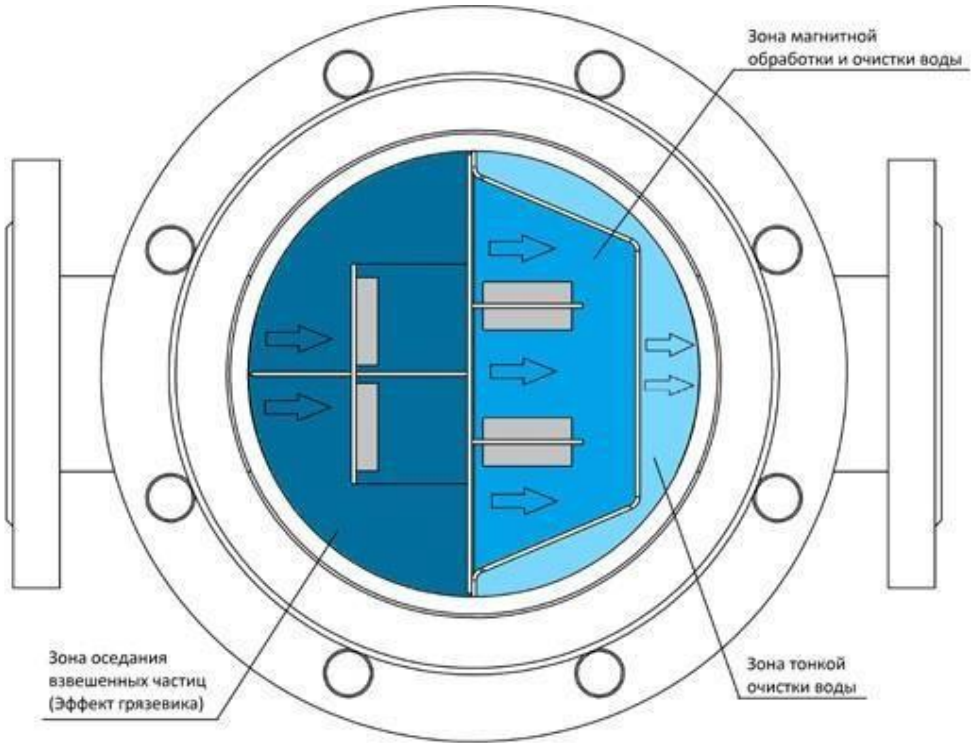

Габаритные и присоединительные размеры ФГЖМ

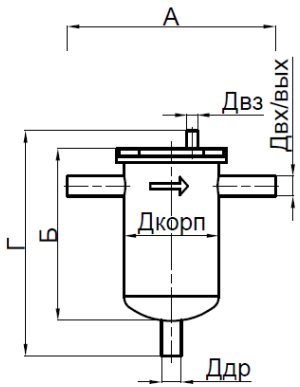

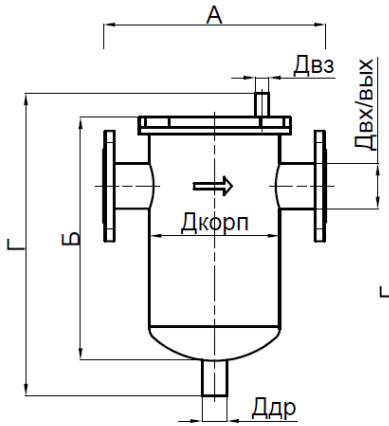

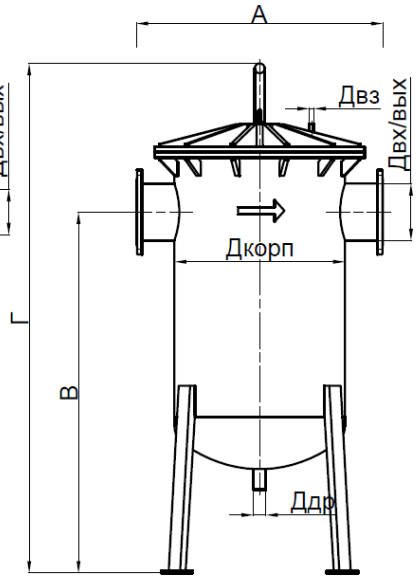

Ввиду того, что ферромагнитные и тяжелые механические примеси осаждаются на магнитах и на дне шламовой камеры (до 95 % от общего количества), а корпус фильтра имеет большой объем, существенно увеличивается продолжительность периода очистки устройства.

Благодаря магнитной обработке сетевой воды, происходит значительный рост центров кристаллизации солей кальция и других, содержащихся в воде, минеральных компонентов. При этом кристаллизация происходит не на стенках теплообменников, труб и других контактирующих с водой деталей, а в потоке воды. Образующийся шлам выносится потоком из зоны теплообмена и затем оседает в шламоотводителе.

Производитель оставляет за собой право вносить изменения в конструкцию ФГЖМ, не ухудшающие его основные характеристики.

Номограммы для расчета гидравлических сопротивлений

ФГЖМ 100

Таблица 4.

Исп.	Ду	Д корп.	Д вх/вых	А	Б	В	Г	Двз	Длр	Расход	Масса
		мм	мм	мм	мм	мм	мм	дюйм	дюйм	м³/час	кг
2	50	159	57	285	290	-	490	1/2	1 1/4	25	20
2	65	159	76,1	285	290	-	490	1/2	1 1/4	30	22
2	80	219	88,9	375	410	-	575	1/2	1 1/2	45	43
2	100	273	108	430	505	-	705	1/2	1 1/2	65	63
2	125	324	133	550	605	-	805	1/2	1 1/2	85	116
2	150	324	159	550	605	-	805	1/2	1 1/2	150	118
3	200	406	219,1	660		1010	1 430	1/2	1 1/2	250	222
3	250	508	273	770		1 120	1 660	1/2	1 1/2	400	398

Номограмма для расчета гидравлических сопротивлений на шламоотводителях ФГЖМ 100

Таблица 5.

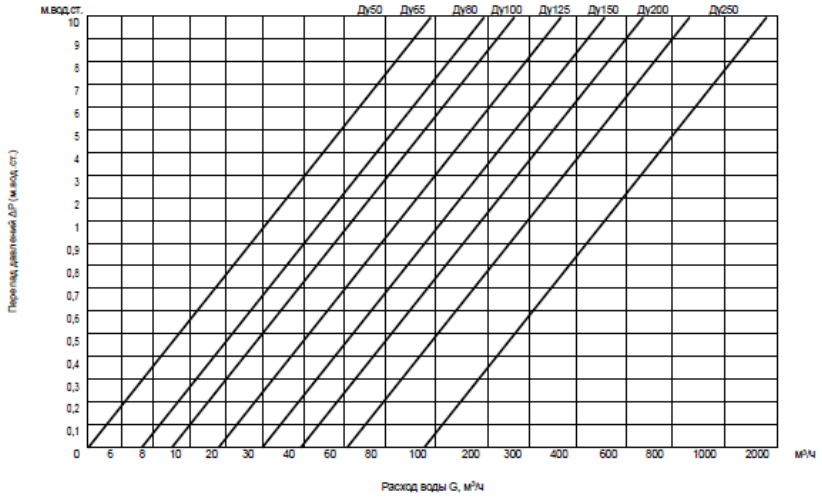

ФГЖМ 200

Таблица 2.

Исп.	Ду	Д корп.	Д вх/вых	А	Б	В	Г	Двз	Длр	Расход	Масса
		мм	мм	мм	мм	мм	мм	дюйм	дюйм	м³/час	кг
1	25	159	33,7	360	290	-	490	1/2	1	1÷2	16
1	32	159	42,4	360	290	-	490	1/2	1	1,8÷3,6	16
1	40	159	48,3	360	290	-	490	1/2	1	3÷6	16
2	50	219	57	440	465	-	665	1/2	1 1/4	5÷12	40
2	65	219	76,1	440	465	-	665	1/2	1 1/4	7÷14	40
2	80	273	88,9	530	505	-	705	1/2	1 1/4	10÷20	60
2	100	324	108	585	630	-	830	1/2	1 1/2	13÷28	118
2	125	324	133	585	850	-	1 050	1/2	1 1/2	22÷48	130
3	150	426	159	800		1 170	1 660	1/2	2	35÷70	420
3	200	530	219,1	900		1 375	1 955	1/2	2	60÷128	495
3	250	530	273	900		1 735	2 450	1/2	2	132÷265	830

Номограмма для расчета гидравлических сопротивлений на шламоотводителях ФГЖМ 200

Таблица 3.

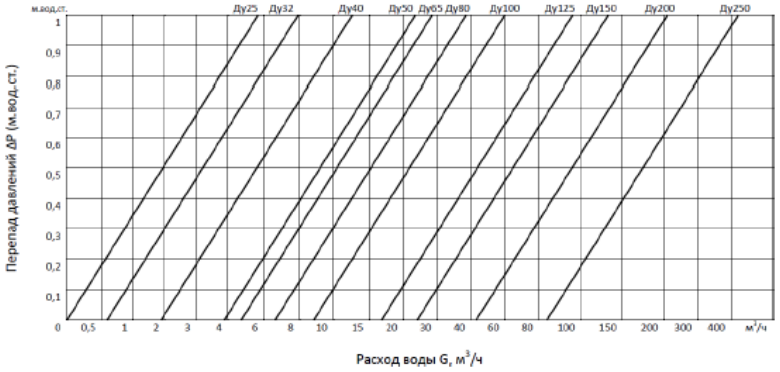

Сервисное обслуживание

- Полноценная работоспособность ИТП и УУТЭ не возможна без профессиональной квалифицированной помощи. Специалисты сервисного центра осуществляют диагностику, восстановительные работы, гарантийный, послегарантийный ремонт, замену неисправного оборудования.

- Сервисный центр оказывает услуги по комплексному сервисному обслуживанию оборудования индивидуальных тепловых пунктов (ИТП), узлов учета энергии (УУТЭ), приточных вентиляционных установок (ВУ), насосных станций ХВС, пожарных насосных станций (ПНС), водомерных узлов, системы контроля загазованности.

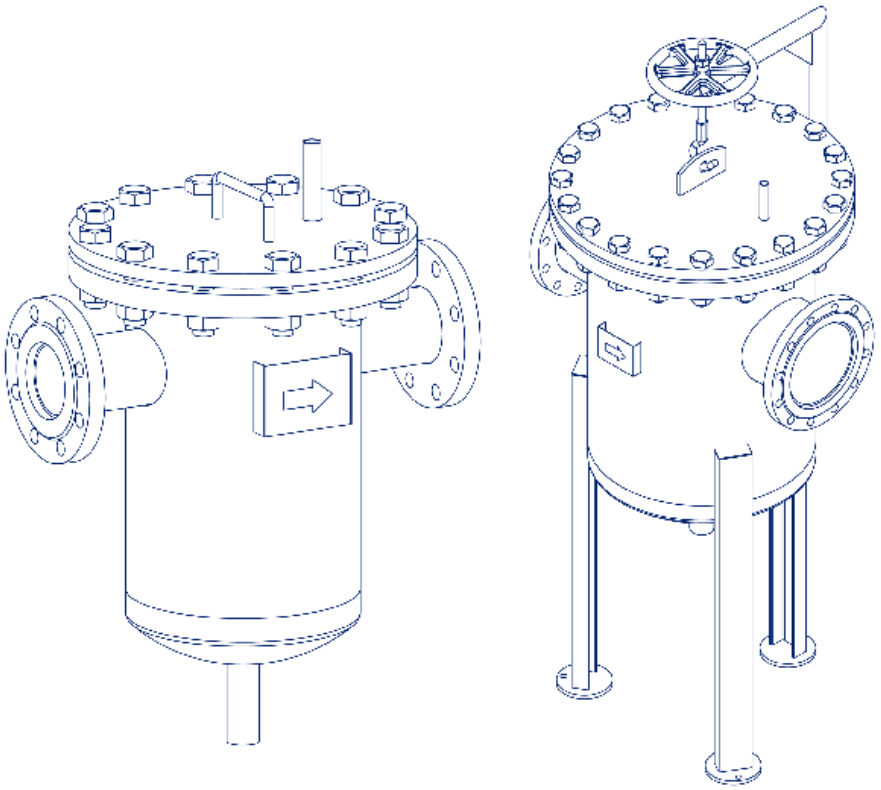

Сертификаты и декларации

Выпускаемая нами продукция имеет все требуемые сертификаты и декларации соответствия.
Вся деятельность компании подчиняется установленным международными стандартами в области системы менеджмента качества.

ЕАС

ЕВРАЗИЙСКИЙ ЭКОНОМИЧЕСКИЙ СОЮЗ
ДЕКЛАРАЦИЯ О СООТВЕТСТВИИ

Заявитель Общество с ограниченной ответственностью «ТеплоЭнергоКомплекс». Место нахождения: 195030, город Санкт-Петербург, улица Коммуны, дом 61, литера А, помещение 14Н, Российская Федерация. Основной государственный регистрационный номер: 1067847784707, телефон: 8 (812) 318-33-55, адрес электронной почты: secretary@tek-spb.ru

в лице Генерального директора Ковалева Андрея Егоровича

заявляет, что Оборудование для коммунального хозяйства: Фильтр-грязевик жидкостный магнитный, модель ФГЖМ200, с условным диаметром (Ду) подключаемого трубопровода 25, 32, 40, 50, 65, 80, 100, 125, 150, 200, 250, 300; модель ФГЖМ100, с условным диаметром (Ду) подключаемого трубопровода 25, 32, 40, 50, 65, 80, 100, 125, 150, 200, 250, 300

Продукция изготовлена в соответствии с Техническими условиями ТУ 28.29.12-001-79823791-2017

Изготовитель Общество с ограниченной ответственностью «ТеплоЭнергоКомплекс»
Место нахождения: 195030, город Санкт-Петербург, улица Коммуны, дом 61, литера А, помещение 14Н, Российская Федерация.
Код ТН ВЭД ЕАЭС 8421 21 000 9, серийный выпуск

Соответствует требованиям Технического регламента Таможенного союза ТР ТС 010/2011 "О безопасности машин и оборудования"

Декларация о соответствии принята на основании протокола № 13342-219-1-17/БМ от 16.05.2017 года. Испытательной лаборатории Общества с ограниченной ответственностью "Инновационные решения", аттестат аккредитации регистрационный № РОСС RU.0001.21АВ90 Схема декларирования: 3д

Дополнительная информация ГОСТ 12.2.003-91 Система стандартов безопасности труда. Оборудование производственное. Общие требования безопасности
Условия хранения продукции в соответствии с ГОСТ 15150-69. Срок хранения (службы, годности) указан в прилагаемой к продукции товаросопроводительной и/или эксплуатационной документации.

Декларация о соответствии действительна с даты регистрации по 03.07.2022 включительно

М.П. (подпись) Ковалев Андрей Егорович (Ф. И. О. заявителя)

Регистрационный номер декларации о соответствии: ЕАЭС N RU Д-RU.АЛ16.В.79612

Дата регистрации декларации о соответствии: 04.07.2017

СИСТЕМА СЕРТИФИКАЦИИ ГОСТ Р
ФЕДЕРАЛЬНОЕ АГЕНТСТВО ПО ТЕХНИЧЕСКОМУ РЕГУЛИРОВАНИЮ И МЕТРОЛОГИИ

добровольная сертификация

СЕРТИФИКАТ СООТВЕТСТВИЯ

№ РОСС RU.HB61.H08035

Срок действия с 05.06.2020 по 04.06.2025

№ 0530990

ОРГАН ПО СЕРТИФИКАЦИИ RA.RU.11HB61
Орган по сертификации ООО "ЦЕТРИМ". Адрес: 153000, РОССИЯ, Ивановская область, город Иваново, улица Богдана Хмельницкого, дом 36В. Телефон +7 4932773165. Адрес электронной почты info@cetrim.ru

ПРОДУКЦИЯ Фильтр-грязевик жидкостный магнитный модель ФГЖМ200, с условным диаметром (Ду) подключаемого трубопровода 25, 32, 40, 50, 65, 80, 100, 125, 150, 200, 250, 300; модель ФГЖМ100, с условным диаметром (Ду) подключаемого трубопровода 25, 32, 40, 50, 65, 80, 100, 125, 150, 200, 250, 300. Серийный выпуск.

код ОК 28.29.12

СООТВЕТСТВУЕТ ТРЕБОВАНИЯМ НОРМАТИВНЫХ ДОКУМЕНТОВ
ТУ 28.29.12-001-79823791-2017

код ТН ВЭД 8421 21 000 9

ИЗГОТОВИТЕЛЬ Общество с ограниченной ответственностью «ТеплоЭнергоКомплекс» (сокращенное название ООО «ТЭКс»). ОГРН: 1067847784707, ИНН: 7806334650, КПП: 780601001. Адрес: 195030, РОССИЯ, Санкт-Петербург, ул. Коммуны, дом 61, лит. А, пом. 14Н, телефон: 8 (812) 318-33-55, 318-47-27, адрес электронной почты: secretary@tek-spb.ru.

СЕРТИФИКАТ ВЫДАН Общество с ограниченной ответственностью «ТеплоЭнергоКомплекс» (сокращенное название ООО «ТЭКс»). ОГРН: 1067847784707, ИНН: 7806334650, КПП: 780601001. Адрес: 195030, РОССИЯ, Санкт-Петербург, ул. Коммуны, дом 61, лит. А, пом. 14Н, телефон: 8 (812) 318-33-55, 318-47-27, адрес электронной почты: secretary@tek-spb.ru.

НА ОСНОВАНИИ
Протокол испытаний № 0666-01-ВВ/2020 от 04.06.2020 г. выданный Испытательной лабораторией Общества с ограниченной ответственностью "АВИСТА", аттестат аккредитации № РОСС RU.31112.ИЛ.0036 от 10 июня 2019 года.

ДОПОЛНИТЕЛЬНАЯ ИНФОРМАЦИЯ
Схема сертификации: 3с

Для сертификатов

Руководитель органа П.Г. Рухляцев
Эксперт В.П Широков

Сертификат не применяется при обязательной сертификации

Контактная информация

ОТДЕЛ ПРОДАЖ
Телефон: +7 (812) 438-11-75
E-mail: sales@tek-spb.ru

СЕРВИС ЦЕНТР
Телефон: +7 (812) 318-47-27
E-mail: service@tek-spb.ru

195043, Россия, Санкт-Петербург,
ул. 2-я Жерновская дом 2/4, лит. Б, пом. 9-Н
Телефон +7 (812) 318-33-55

www.tek-spb.ru