ZEVS

ОТ ОБЩЕГО К ЧАСТНОМУ

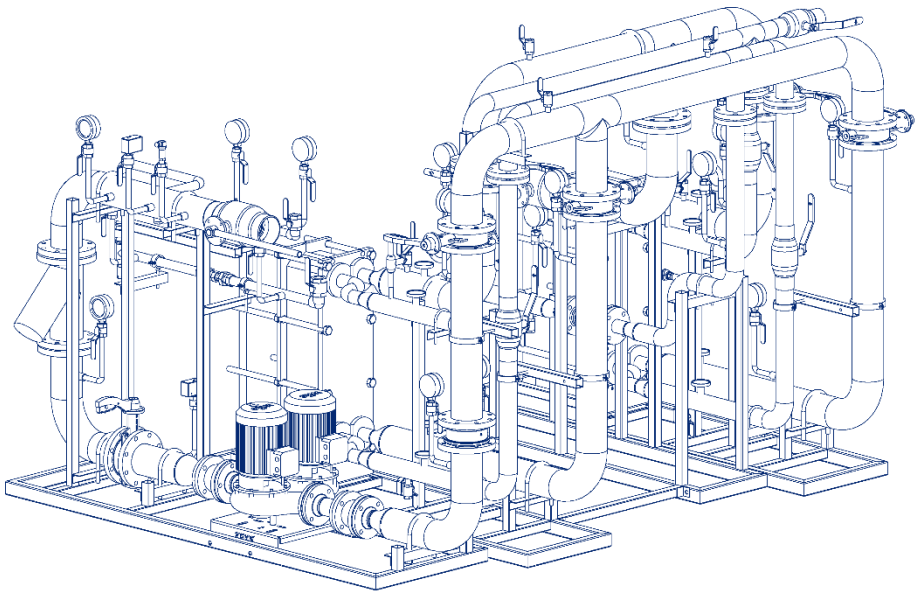

БЛОЧНЫЙ ТЕПЛОВОЙ ПУНКТ

Тепло Энерго Комплекс

Содержание

- Производство
- Назначение
- Преимущества
- Конструктивные особенности
- Состав БТП
- Теплообменник «ZEVS»
- Щит управления автоматикой«ZEVS»
- Сертификаты и декларации
- Опросный лист

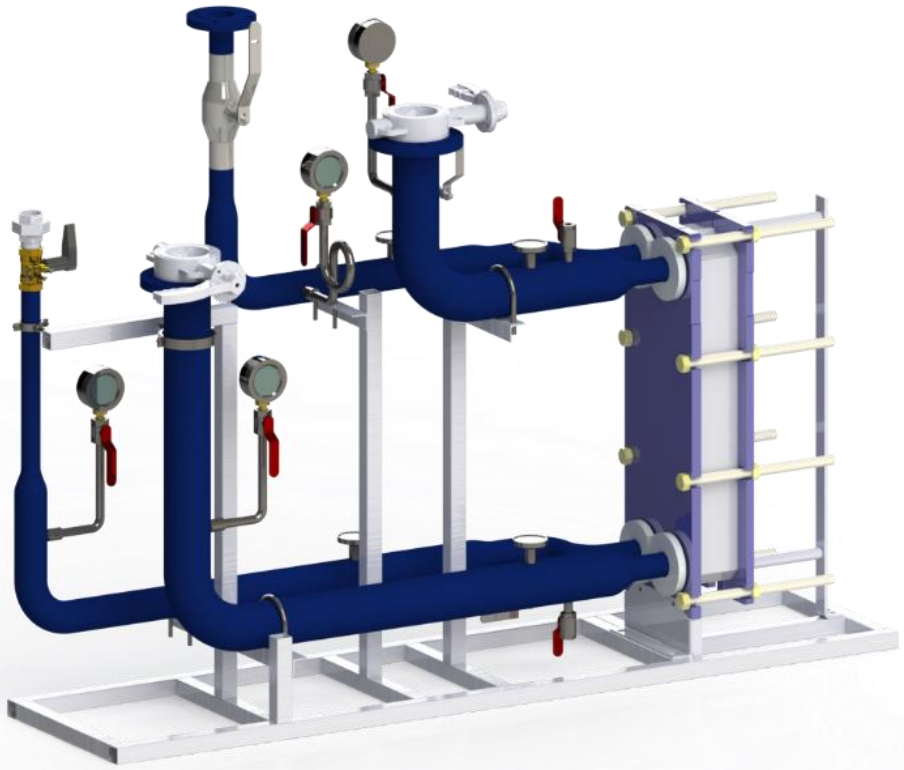

Производство

- Блочные тепловые пункты «ZEVS»
- Теплообменники «ZEVS»
- Насосные станции «ZEVS»
- Щиты управления автоматикой «ZEVS»
- Фильтры-грязевики жидкостные магнитные «ZEVS»
- Комплекты монтажных деталей КМД и КМДП
- Теплоизоляционные кожухи «ZEVS»

Собственный штат профессиональных специалистов, четкая система взаимодействия всех линейных отделов компании, применения высокотехнологичного современного оборудования и материалов обеспечивает отличное качество выпускаемой продукции и неукоснительное соблюдение сроков.

Назначение

Блочный тепловой пункт (БТП) – это комплекс технических устройств и оборудования, предназначенный для присоединения различных систем теплопотребления здания к тепловой сети с преобразованием параметров теплоносителя, его распределения по системам теплопотребления, компактно собранный на раме в общую конструкцию в комплекте с приборами и средствами контроля, автоматического регулирования и управления.

БТП состоит из узлов присоединения или блоков, которые для удобства транспортирования на объект и перемещения в помещение теплового пункта, разбиваются на совмещаемые между собой посредством резьбовых, фланцевых и болтовых соединений модули. Каждый из блоков и модулей в составе БТП является изделием полной заводской готовности, прошедшим все необходимые испытания.

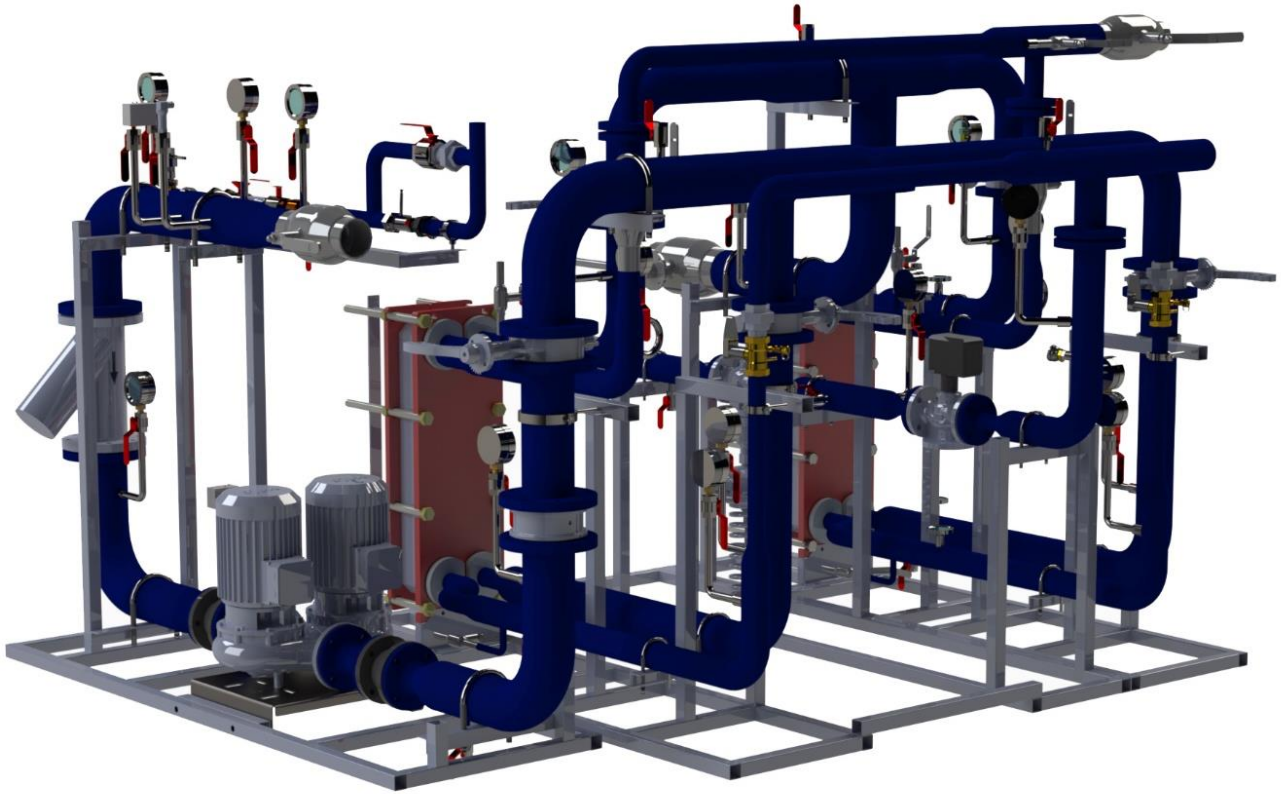

Преимущества блочных тепловых пунктов ZEVS

- Большой выбор готовых решений, оттестированных на реальных нагрузках и в реальных условиях
- Оперативная обработка заявок на расчет БТП
- Заводские условия. Постоянное совершенствование процесса
- Минимальные сроки изготовления
- Тщательный контроль качества выпускаемой продукции
- Комплектующие от ведущих мировых производителей
- Техническое сопровождение на этапах монтажа и ввода в эксплуатацию

Конструктивные особенности

В зависимости от конфигурации систем теплопотребления здания БТП имеет следующие основные блоки:

- блок ввода;
- блок отопления;
- блок ГВС;
- блок вентиляции;
- блок теплового пола;
- блок водоподготовки бассейна.

В состав БТП входит следующее оборудование:

- теплообменники;
- регуляторы прямого действия;
- запорно-регулировочная арматура;
- насосы;
- регулирующие клапаны с электроприводами;
- щиты автоматики с контроллерами;
- контрольно-измерительные приборы.

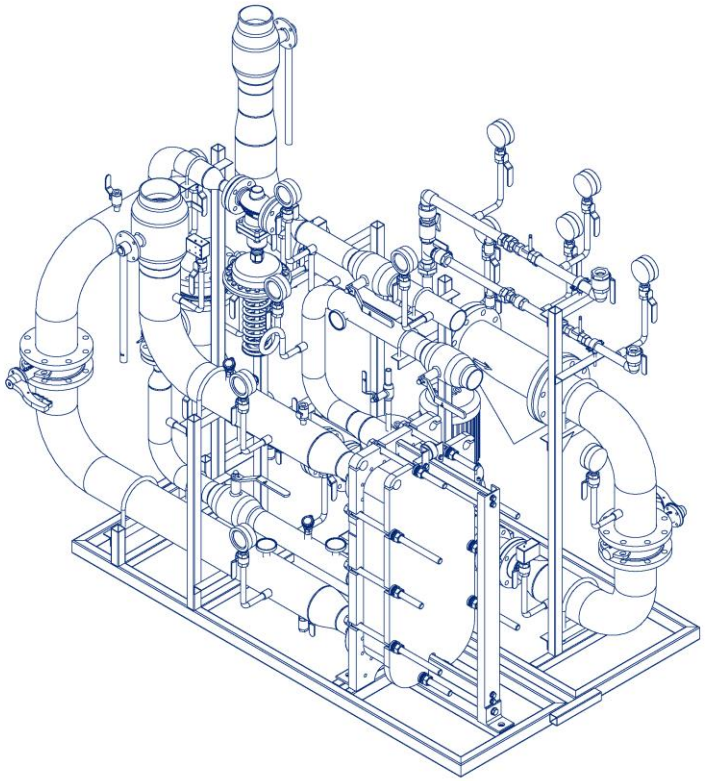

По согласованию с Заказчиком на БТП «ZEVS» применяется оборудование «ZEVS»,«Danfoss», «Alfa Laval», «Wilo», «Grundfos», «Ридан», «Теплосила», «LD», «Temper».

Теплообменники «ZEVS» в составе БТП

Конструктивно пластинчатый теплообменник представляет собой пакет пластин и прокладок, установленный в специальную раму и стянутый резьбовыми шпильками до определенного размера.

Пластины, стянутые в пакет, образуют каналы, где протекают рабочие среды, между которыми происходит обмен тепловой энергией. Горячие и холодные каналы чередуются друг с другом. Герметичность каналов и распределение теплоносителей по каналам обеспечивается с помощью резиновых уплотнений, расположенных по периметру пластины. Течение рабочих сред проходит в противотоке. Наличие гофр на пластинах обеспечивает высокую турбулентность потока даже при низких скоростях движения. Нагреваемый теплоноситель течет по внешним каналам, что снижает теплопотери в окружающую среду.

Щит управления автоматикой «ZEVS» в составе БТП

Щит управления автоматикой «ZEVS» – это сложное комплектное электротехническое устройство для управления различными процессами и оборудованием. В его состав входят программируемые логические контроллеры, устройства защиты, силовые коммутационные аппараты, устройство плавного пуска, преобразователи частоты и другие необходимые устройства.

Сертификаты и декларации

Выпускаемая нами продукция имеет все требуемые сертификаты и декларации соответствия. Вся деятельность компании подчиняется установленным международными стандартами в области системы менеджмента качества.

СИСТЕМА СЕРТИФИКАЦИИ ГОСТ Р

ФЕДЕРАЛЬНОЕ АГЕНТСТВО ПО ТЕХНИЧЕСКОМУ РЕГУЛИРОВАНИЮ И МЕТРОЛОГИИ

Добровольная сертификация

СЕРТИФИКАТ СООТВЕТСТВИЯ

№ РОСС RU.HB61.H08034

Срок действия с 05.06.2020 **по** 04.06.2025

№ 0530989

ОРГАН ПО СЕРТИФИКАЦИИ RA.RU.11HB61
Орган по сертификации ООО "ЦЕТРИМ". Адрес: 153000, РОССИЯ, Ивановская область, город Иваново, улица Богдана Хмельницкого, дом 36В. Телефон +7 4932773165. Адрес электронной почты info@cetrim.ru

ПРОДУКЦИЯ Блочные тепловые пункты "ZEVS". Серийный выпуск.

код ОК 28.99.39

СООТВЕТСТВУЕТ ТРЕБОВАНИЯМ НОРМАТИВНЫХ ДОКУМЕНТОВ
ТУ 4859-007-79823791-2013

код ТН ВЭД 8421 21 000 9

ИЗГОТОВИТЕЛЬ Общество с ограниченной ответственностью «ТеплоЭнергоКомплекс» (сокращенное название ООО «ТЭК»). ОГРН: 1067847784707, ИНН: 7806334650, КПП: 780601001. Адрес: 195030, РОССИЯ, Санкт-Петербург, ул. Коммуны, дом 61, лит. А, пом. 14Н, телефон: 8 (812) 318-33-55, 318-47-27, адрес электронной почты: secretary@tek-spb.ru.

СЕРТИФИКАТ ВЫДАН Общество с ограниченной ответственностью «ТеплоЭнергоКомплекс» (сокращенное название ООО «ТЭК»). ОГРН: 1067847784707, ИНН: 7806334650, КПП: 780601001. Адрес: 195030, РОССИЯ, Санкт-Петербург, ул. Коммуны, дом 61, лит. А, пом. 14Н, телефон: 8 (812) 318-33-55, 318-47-27, адрес электронной почты: secretary@tek-spb.ru.

НА ОСНОВАНИИ
Протокол испытаний № 0668-01-ВВ/2020 от 04.06.2020 г. выданный Испытательной лабораторией Общества с ограниченной ответственностью "АВИСТА", аттестат аккредитации № РОСС RU.31112.ИЛ.0036 от 10 июня 2019 года.

ДОПОЛНИТЕЛЬНАЯ ИНФОРМАЦИЯ
Схема сертификации: 3с

Орган по сертификации продукции ООО «ЦЕТРИМ» Российская Федерация, г. Иваново Для сертификатов

М.П. **Руководитель органа** подпись П.Г. Рухлядев инициалы, фамилия

Эксперт подпись В.П Широков инициалы, фамилия

Сертификат не применяется при обязательной сертификации

АО «ЦЕНОН», Москва, 2018, Ф- лицензия № 05-05-03/003 ФНС РФ, тел. (495) 726-4742, www.cenon.ru

ЕВРАЗИЙСКИЙ ЭКОНОМИЧЕСКИЙ СОЮЗ
ДЕКЛАРАЦИЯ О СООТВЕТСТВИИ

ЕАС

Заявитель Общество с ограниченной ответственностью "ТеплоЭнергоКомплекс"

Место нахождения и адрес места осуществления деятельности: Российская Федерация, Санкт-Петербург, 195030, улица Коммуны, дом 61, литера А, помещение 14-Н, основной государственный регистрационный номер: 1067847784707, номер телефона: +78123183355, адрес электронной почты: secretary@tek-spb.ru

в лице Генерального директора Ковалева Андрея Егоровича

заявляет, что Блочные тепловые пункты "ZEVS"

изготовитель Общество с ограниченной ответственностью "ТеплоЭнергоКомплекс". Место нахождения и адрес места осуществления деятельности по изготовлению продукции: Российская Федерация, Санкт-Петербург, 195030, улица Коммуны, дом 61, литера А, помещение 14-Н.
Продукция изготовлена в соответствии с ТУ 4859-007-79823791-2013.
Код ТН ВЭД ЕАЭС 8419500000. Серийный выпуск

соответствует требованиям

ТР ТС 032/2013 "О безопасности оборудования, работающего под избыточным давлением"

Декларация о соответствии принята на основании

Протокола испытаний № ЕК/2020 – 02201 от 24.08.2020 года, выданного Испытательной лабораторией «ЕК-ТЕСТ», аттестат аккредитации RU.RU.01АЯ10, сроком действия до 02.12.2022 года.
Схема декларирования 1д

Дополнительная информация

Условия хранения продукции в соответствии с ГОСТ 15150-69 "Машины, приборы и другие технические изделия. Исполнения для различных климатических районов. Категории, условия эксплуатации, хранения и транспортирования в части воздействия климатических факторов внешней среды". Срок хранения (службы, годности) указан в прилагаемой к продукции товаросопроводительной и/или эксплуатационной документации.

Декларация о соответствии действительна с даты регистрации по 23.08.2025 включительно

(подпись) М.П. Ковалев Андрей Егорович (Ф.И.О. заявителя)

"ТЭК" ТеплоЭнергоКомплекс

Регистрационный номер декларации о соответствии: ЕАЭС N RU Д-RU.HX37.B.06764/20

Дата регистрации декларации о соответствии: 24.08.2020

ЕВРАЗИЙСКИЙ ЭКОНОМИЧЕСКИЙ СОЮЗ
ДЕКЛАРАЦИЯ О СООТВЕТСТВИИ

ЕАС

Заявитель Общество с ограниченной ответственностью "ТеплоЭнергоКомплекс"

Место нахождения и адрес места осуществления деятельности: Российская Федерация, Санкт-Петербург, 195030, улица Коммуны, дом 61, литера А, помещение 14-Н, основной государственный регистрационный номер: 1067847784707, номер телефона: +78123183355, адрес электронной почты: secretary@tek-spb.ru

в лице Генерального директора Ковалева Андрея Егоровича

заявляет, что Оборудование для коммунального хозяйства: Блочные тепловые пункты «ZEVS»

изготовитель Общество с ограниченной ответственностью "ТеплоЭнергоКомплекс". Место нахождения и адрес места осуществления деятельности по изготовлению продукции: Российская Федерация, Санкт-Петербург, 195030, улица Коммуны, дом 61, литера А, помещение 14-Н.
Продукция изготовлена в соответствии с ТУ 4859-007-79823791-2013 «Блочные тепловые пункты «ZEVS».
Код ТН ВЭД ЕАЭС 8419500000. Серийный выпуск

соответствует требованиям

ТР ТС 010/2011 "О безопасности машин и оборудования", ТР ТС 004/2011 "О безопасности низковольтного оборудования", ТР ТС 020/2011 "Электромагнитная совместимость технических средств"

Декларация о соответствии принята на основании

Протокола испытаний № 613О.300919 от 30.09.2019 года, выданного Испытательной лабораторией «Среда», аттестат аккредитации РОСС RU.4ИВД0.019.
Схема декларирования 1д

Дополнительная информация

ГОСТ 12.2.003-91 «Система стандартов безопасности труда (ССБТ). Оборудование производственное. Общие требования безопасности»; ГОСТ 12.2.007.0-75 «Система стандартов безопасности труда. Изделия электротехнические. Общие требования безопасности»; ГОСТ 30804.6.2-2013 «Совместимость технических средств электромагнитная. Устойчивость к электромагнитным помехам технических средств, применяемых в промышленных зонах. Требования и методы испытаний», (раздел 8); ГОСТ 30804.6.4-2013 «Совместимость технических средств электромагнитная. Электромагнитные помехи от технических средств, применяемых в промышленных зонах. Нормы и методы испытаний», (раздел 7). Условия хранения продукции в соответствии с ГОСТ 15150-69 "Машины, приборы и другие технические изделия. Исполнения для различных климатических районов. Категории, условия эксплуатации, хранения и транспортирования в части воздействия климатических факторов внешней среды", срок хранения (службы, годности) указан в прилагаемой к продукции товаросопроводительной и/или эксплуатационной документации.

Декларация о соответствии действительна с даты регистрации по 29.09.2024 включительно

(подпись) М.П. Ковалев Андрей Егорович (Ф.И.О. заявителя)

"ТЭК" ТеплоЭнергоКомплекс

Регистрационный номер декларации о соответствии: ЕАЭС N RU Д-RU.HA88.B.27500/19

Дата регистрации декларации о соответствии: 30.09.2019

Сертификаты и декларации

Выпускаемая нами продукция имеет все требуемые сертификаты и декларации соответствия. Вся деятельность компании подчиняется установленным международными стандартами в области системы менеджмента качества.

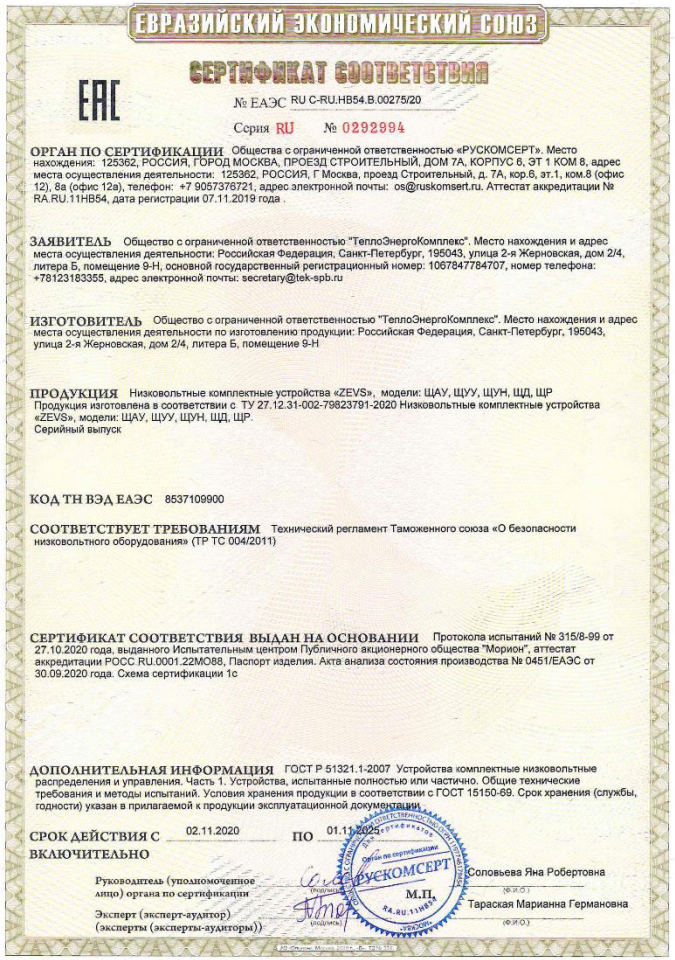

ЕВРАЗИЙСКИЙ ЭКОНОМИЧЕСКИЙ СОЮЗ

СЕРТИФИКАТ СООТВЕТСТВИЯ

ЕАС

№ ЕАЭС RU C-RU.HB54.B.00275/20

Серия RU № 0292994

ОРГАН ПО СЕРТИФИКАЦИИ Общества с ограниченной ответственностью «РУСКОМСЕРТ». Место нахождения: 125362, РОССИЯ, ГОРОД МОСКВА, ПРОЕЗД СТРОИТЕЛЬНЫЙ, ДОМ 7А, КОРПУС 6, ЭТ 1 КОМ 8, адрес места осуществления деятельности: 125362, РОССИЯ, Г Москва, проезд Строительный, д. 7А, кор.6, эт.1, ком.8 (офис 12), 8а (офис 12а), телефон: +7 9057376721, адрес электронной почты: os@ruskomsert.ru. Аттестат аккредитации № RA.RU.11HB54, дата регистрации 07.11.2019 года .

ЗАЯВИТЕЛЬ Общество с ограниченной ответственностью "ТеплоЭнергоКомплекс". Место нахождения и адрес места осуществления деятельности: Российская Федерация, Санкт-Петербург, 195043, улица 2-я Жерновская, дом 2/4, литера Б, помещение 9-Н, основной государственный регистрационный номер: 1067847784707, номер телефона: +78123183355, адрес электронной почты: secretary@tek-spb.ru

ИЗГОТОВИТЕЛЬ Общество с ограниченной ответственностью "ТеплоЭнергоКомплекс". Место нахождения и адрес места осуществления деятельности по изготовлению продукции: Российская Федерация, Санкт-Петербург, 195043, улица 2-я Жерновская, дом 2/4, литера Б, помещение 9-Н

ПРОДУКЦИЯ Низковольтные комплектные устройства «ZEVS», модели: ЩАУ, ЩУУ, ЩУН, ЩД, ЩР Продукция изготовлена в соответствии с ТУ 27.12.31-002-79823791-2020 Низковольтные комплектные устройства «ZEVS», модели: ЩАУ, ЩУУ, ЩУН, ЩД, ЩР. Серийный выпуск

КОД ТН ВЭД ЕАЭС 8537109900

СООТВЕТСТВУЕТ ТРЕБОВАНИЯМ Технический регламент Таможенного союза «О безопасности низковольтного оборудования» (ТР ТС 004/2011)

СЕРТИФИКАТ СООТВЕТСТВИЯ ВЫДАН НА ОСНОВАНИИ Протокола испытаний № 315/8-99 от 27.10.2020 года, выданного Испытательным центром Публичного акционерного общества "Морион", аттестат аккредитации РОСС.RU.0001.22МО88, Паспорт изделия. Акта анализа состояния производства № 0451/ЕАЭС от 30.09.2020 года. Схема сертификации 1с

ДОПОЛНИТЕЛЬНАЯ ИНФОРМАЦИЯ ГОСТ Р 51321.1-2007 Устройства комплектные низковольтные распределения и управления. Часть 1. Устройства, испытанные полностью или частично. Общие технические требования и методы испытаний. Условия хранения продукции в соответствии с ГОСТ 15150-69. Срок хранения (службы, годности) указан в прилагаемой к продукции эксплуатационной документации

СРОК ДЕЙСТВИЯ С 02.11.2020 ПО 01.11.2025 ВКЛЮЧИТЕЛЬНО

Руководитель (уполномоченное лицо) органа по сертификации — Соловьева Яна Робертовна

М.П.

Эксперт (эксперт-аудитор) (эксперты (эксперты-аудиторы)) — Тараская Марианна Германовна

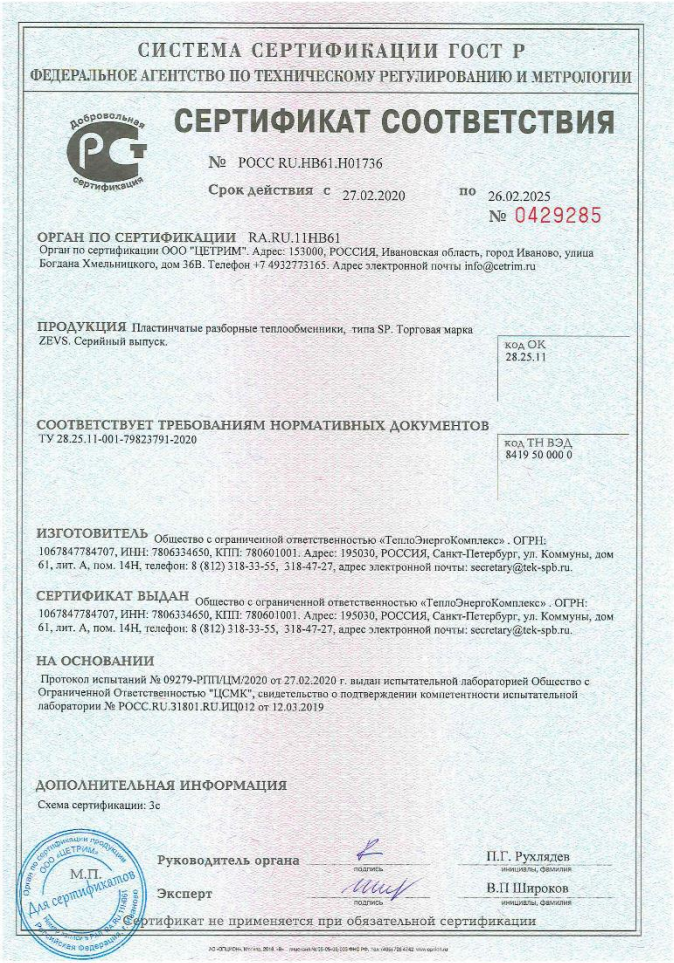

СИСТЕМА СЕРТИФИКАЦИИ ГОСТ Р

ФЕДЕРАЛЬНОЕ АГЕНТСТВО ПО ТЕХНИЧЕСКОМУ РЕГУЛИРОВАНИЮ И МЕТРОЛОГИИ

Добровольная сертификация

СЕРТИФИКАТ СООТВЕТСТВИЯ

№ РОСС RU.HB61.H01736

Срок действия с 27.02.2020 по 26.02.2025

№ 0429285

ОРГАН ПО СЕРТИФИКАЦИИ RA.RU.11HB61
Орган по сертификации ООО "ЦЕТРИМ". Адрес: 153000, РОССИЯ, Ивановская область, город Иваново, улица Богдана Хмельницкого, дом 36В. Телефон +7 4932773165. Адрес электронной почты info@cetrim.ru

ПРОДУКЦИЯ Пластинчатые разборные теплообменники, типа SP. Торговая марка ZEVS. Серийный выпуск.

код ОК 28.25.11

СООТВЕТСТВУЕТ ТРЕБОВАНИЯМ НОРМАТИВНЫХ ДОКУМЕНТОВ
ТУ 28.25.11-001-79823791-2020

код ТН ВЭД 8419 50 000 0

ИЗГОТОВИТЕЛЬ Общество с ограниченной ответственностью «ТеплоЭнергоКомплекс» . ОГРН: 1067847784707, ИНН: 7806334650, КПП: 780601001. Адрес: 195030, РОССИЯ, Санкт-Петербург, ул. Коммуны, дом 61, лит. А, пом. 14Н, телефон: 8 (812) 318-33-55, 318-47-27, адрес электронной почты: secretary@tek-spb.ru.

СЕРТИФИКАТ ВЫДАН Общество с ограниченной ответственностью «ТеплоЭнергоКомплекс» . ОГРН: 1067847784707, ИНН: 7806334650, КПП: 780601001. Адрес: 195030, РОССИЯ, Санкт-Петербург, ул. Коммуны, дом 61, лит. А, пом. 14Н, телефон: 8 (812) 318-33-55, 318-47-27, адрес электронной почты: secretary@tek-spb.ru.

НА ОСНОВАНИИ
Протокол испытаний № 09279-РПП/ЦМ/2020 от 27.02.2020 г. выдан испытательной лабораторией Общество с Ограниченной Ответственностью "ЦСМК", свидетельство о подтверждении компетентности испытательной лаборатории № РОСС.RU.31801.RU.ИЦ012 от 12.03.2019

ДОПОЛНИТЕЛЬНАЯ ИНФОРМАЦИЯ
Схема сертификации: 3с

М.П.

Руководитель органа — П.Г. Рухлядев

Эксперт — В.П Широков

Сертификат не применяется при обязательной сертификации

Опросный лист

Для подбора БТП требуется заполнение опросного листа и отправка на электронную почту **zevs@tek-spb.ru**. После этого наш специалист произведет расчет и свяжется с Вами.

195043, Россия, Санкт-Петербург,
ул. 2-я Жерновская дом 2/4, лит. Б, пом. 9-Н
Телефон +7 (812) 318-33-55

www.tek-spb.ru

ООО «ТЭК»
195043, г. Санкт-Петербург,
2-я Жерновская дом 2/4, лит. Б, пом. 9-Н
Телефон/факс: +7 (812) 318-33-55
web: www.tek-spb.ru

ОПРОСНЫЙ ЛИСТ
для расчета блочного теплового пункта

Объект					
Заказчик					
Контактное лицо					
Телефон		Факс		E-mail	

Требуемые блоки	**Тепловая нагрузка**	
☐ Абонентский ввод с узлом учета тепла		
☐ Отопление		*кВт*
☐ ГВС		*кВт*
☐ Вентиляция (кондиционирование)		*кВт*
☐ Другое		*кВт*

Параметры теплоносителя	В подающем трубопроводе Т1	В обратном трубопроводе Т2	
Температура теплоносителя в зимний период			*ºС*
Температура теплоносителя в летний период			*ºС*
Давление теплоносителя в зимний период			*м.в.ст.*
Давление теплоносителя в летний период			*м.в.ст.*

I. Узел учета тепла	
☐ Фильтр-грязевик жидкостный магнитный на абонентском вводе	
☐ Диспетчеризация	
☐ Приоритет по маркам расходомера и тепловычислителя	

II. Блок отопления			
Тип теплоносителя в системе отопления:			Схема присоединения:
☐ Вода			
☐ Этиленгликоль		%	☐ Зависимая
☐ Пропиленгликоль		%	☐ Независимая
☐ Прочее:			

Параметры теплоносителя	В подающем трубопроводе Т1	В обратном трубопроводе Т2	
Температура теплоносителя в трубопроводах системы отопления			*ºС*
Потери давления в системе отопления			*м.в.ст.*
Допустимое давление в системе отопления			*м.в.ст.*
Высота системы отопления			*м*
☐ Резервирование теплообменника (для независимой схемы)			
Запас поверхности нагрева теплообменника			%
☐ Частотное регулирование циркуляционного насоса			
☐ Резервирование циркуляционного насоса ☐ Сдвоенный циркуляционного насоса			
☐ Диспетчеризация			

ООО «ТЭК»
195043, г. Санкт-Петербург,
2-я Жерновская дом 2/4, лит. Б, пом. 9-Н
Телефон/факс: +7 (812) 318-33-55
web: www.tek-spb.ru

III. Блок ГВС		
Тип водоразбора	☐ Закрытый	
	☐ Открытый	
Схема подключения теплообменника ГВС	☐ Одноступенчатая параллельная	
	☐ Двухступенчатая смешанная	
Максимальный расход горячей воды		$м^3$/час
Температура воды в системе ГВС		ºС
Давление холодной воды на вводе (для открытого водоразбора)		м.в.ст.
☐ Резервирование теплообменника для ГВС		
Запас поверхности нагрева теплообменника		%
☐ Наличие циркуляции ГВС		
Потери давления в системе циркуляции ГВС		м.в.ст.
☐ Резервирование циркуляционного насоса		
☐ Учет расхода ХВС		
☐ Диспетчеризация		

IV. Блок вентиляции			
Тип теплоносителя в системе отопления:			Схема присоединения:
☐ Вода			
☐ Этиленгликоль		%	☐ Зависимая
☐ Пропиленгликоль		%	☐ Независимая
☐ Прочее:			

Параметры теплоносителя	В подающем трубопроводе Т1	В обратном трубопроводе Т2	
Температура теплоносителя в трубопроводах системы вентиляции			*ºС*
Потери давления в системе вентиляции			*м.в.ст.*
Допустимое давление в системе вентиляции			*м.в.ст.*
Высота системы вентиляции			*м*
☐ Резервирование теплообменника (для независимой схемы)			
Запас поверхности нагрева теплообменника			%
☐ Частотное регулирование циркуляционного насоса			
☐ Резервирование циркуляционного насоса ☐ Сдвоенный циркуляционного насоса			
☐ Диспетчеризация			

Дополнительная информация		
Габариты помещения теплового пункта ДхШхВ		*м*
Габариты монтажных проемов для транспортировки ШхВ		*м*
Примечания		

Заполненные опросные листы требуется отправить по адресу: zevs@tek-spb.ru
Надеемся на дальнейшее сотрудничество!